MIXING VALVE

混合阀

型号

HM - □ - □

序号

出油口数

产品特点

1.排出定量的油与压缩空气相混合，变成油雾的润滑系统。

2.可以给需润滑的机械元件表面形成薄油膜的理想润滑方式。

3.从经济和环境方面都能保证最佳的润滑性能。

产品参数

操作类型	定量式			
流量	0.03~0.16cc/st.			
使用油	雾化油			
空气压力	0.35~0.5MPa			
出油量	0.03	0.06	0.1	0.16
序号	1	2	3	4

尺寸		
出油口数(N)	A	B
2	52	43
3	74	65
4	96	87

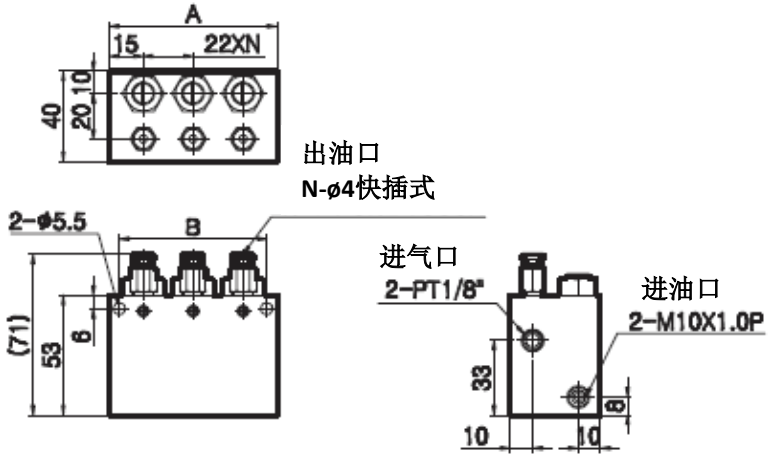

HMIV

活塞式定量阀

HMIV - □ - □

序号

出油口数

产品特点

活塞式定量阀，装有指示器，便于确认分配阀是否正常工作，并安装报警器进行运行确认。

产品参数

型号	N	A	B	C
HMIV-2	2	39	51	1
HMIV-3	3	57	69	2
HMIV-4	4	75	87	3
HMIV-5	5	93	105	4
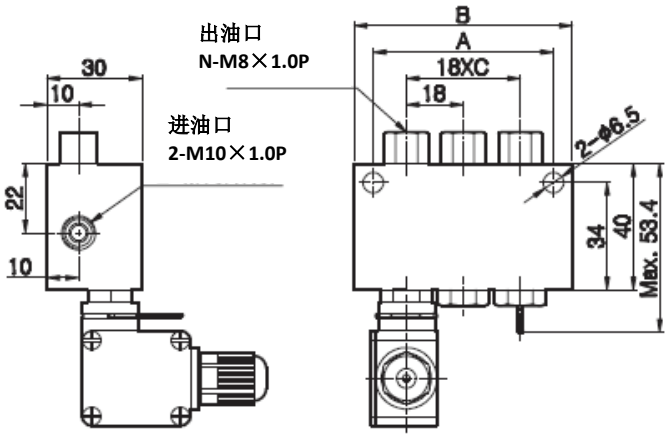
流量（cc/st.）	0.03	0.05	0.1	0.2	0.3	0.5
序号	1	2	3	4	5	6